Arab Republic of Egypt

EDICT OF GOVERNMENT

In order to promote public education and public safety, equal justice for all, a better informed citizenry, the rule of law, world trade and world peace, this legal document is hereby made available on a noncommercial basis, as it is the right of all humans to know and speak the laws that govern them.

ES 2253 (2008) (Arabic): PAPER SACKS FOR CEMENT PACKAGING

BLANK PAGE

BRUTUM FULMEN
IGNORANTIA JURIS NON EXCUSAT
PROTECTED BY COPYRIGHT

المواصفات القياسية المصرية

ES

م ق م ٢٢٥٣/ ٢٠٠٨

الأكياس الورقية لتعبئة الأسمنت

جمهورية مصر العربية

الهيئة المصرية العامة للمواصفات والجودة

www.pdfsecure.com Demo

تاريخ الاعتماد : ٢٠٠٨/٣/٢٧

كل الحقوق محفوظة للهيئة، ما لم يحدد خلاف ذلك، ولا يجوز إعادة إصدار أى جزء من المواصفة أو الانتفاع به فى أى شكل وبأى وسيلة إليكترونية أو ميكانيكية أو خلافها ويتضمن ذلك التصوير الفوتوغرافى والميكروفيلم بدون تصريح كتابى مسبق من الهيئة أو الناشر.

الهيئة المصرية العامة للمواصفات والجودة

العنوان : ١٦ ش تدريب المتدربين – السواح – الأميرية.

تليفون : ٢٢٨٤٥٥٢٢ – ٢٢٨٤٥٥٢٤

فاكس : ٢٢٨٤٥٥٠٤

بريد الكترونى : moi@idsc.net.eg

موقع الكترونى : www.eos.org.eg

م٠ق٠م : ٢٠٠٨/٢٢٥٣

مقدمة

المواصفة القياسية المصرية رقم ٢٠٠٨/٢٢٥٣ الخاصة بالأكياس الورقية لتعبئة الأسمنت تلغى وتحل محل أخر إصدار لها عام ٢٠٠٥ .
وقد تم ترتيبها فى بندين رئيسيين الاشتراطات الأساسية والمعايير الوصفية .

قام بإعداد هذه المواصفة لجنة التوافق رقم (١٧/٢) الخاصة بالتعبئة والتغليف .

الأكياس الورقية لتعبئة الأسمنت

١- المجال

تحدد هذه المواصفات القياسية الاشتراطات والأبعاد الواجب توافرها فى الأكياس الورقية التى تستخدم فى تعبئة الأسمنت ٠

٢- المراجع المكملة

- المواصفات القياسية المصرية رقم ٧٢٦ والخاصة بورق الكرافت ٠

٣- الاشتراطات الأساسية

٣/ ١ تكون نهايات الكيس عند اللحام الطولى والقمة والقاع محكمة اللصق ، بحيث تضمن دائماً تثبيت الطى فى مكانه وتمنع محتويات الكيس من التسرب ويكون عرض اللصق ٢,٥سم على الأقل ٠

٣/ ٢ يكون الإتجاه الطولى للورق المستخدم هو الإتجاه الطولى للكيس ٠

٣/ ٣ الخواص الطبيعية والميكانيكية

٣/ ٣/ ١ يجب أن يطابق ورق الكرافت المستخدم فى صناعة الأكياس المواصفات القياسية المصرية رقم ٧٢٦ والخاصة بورق الكرافت(بند ١/٧ الخاص بورق الكرافت المستخدم فى تعبئة الأسمنت والسماد).

٣/ ٣/ ٢ مقاومة الإسقاط

يجب ألا يحدث أى تمزق أو ثقوب فى الكيس خلال الإسقاط من ارتفاع ١,٣٥ متر لعدد أربع مرات على كل من القاعدة والفوهة والجانب والبطن.

٣/ ٤ شروط التخزين

٣/ ٤/ ١ تخزن الأكياس الورقية الفارغة على شكل حزم فى مستودعات مغطاة ونظيفة وجافة وجيدة التهوية كما يجب حماية الأكياس الفارغة من أشعة الشمس المباشرة والحرارة العالية لتحافظ على متانتها وألوانها ٠

٣/ ٤/ ٢ فى حالة الضرورة التى تستدعى تخزين الأسمنت المعبأ فى أكياس ورقية ٠ يراعى الإشتراطات التالية :

٣/ ٤/ ٢/ ١ تخزن أكياس الأسمنت المعبأة على بالتات خشبية لعزلها عن الرطوبة الأرضية ٠

٣/ ٤/ ٢/ ٢ لا يزيد ارتفاع الرصة عن ٨ أكياس معبأة ٠

٣/ ٤/ ٢/ ٣ تغطى أسطح وجوانب الأكياس المعبأة بغطاء عازل للماء والرطوبة فى حالة التخزين فى الهواء ٠

٣/ ٤/ ٢/ ٤ فى حالة التخزين فى مخازن يشترط أن يكون المخزن مسقوفاً وجيد التهوية ٠

٣/ ٤/ ٢/ ٥ يستخدم الأسمنت حسب أولوية وروده ٠

٣/ ٤/ ٢/ ٦ يخزن الأسمنت الوارد من مصادر ونوعيات مختلفة فى أماكن منفصلة حتى يمكن التعرف على كل نوع وأخذ العينات اللازمة منه ٠

٣/ ٤/ ٢/ ٧ تسجل جميع البيانات الخاصة بكل رسالة من الأسمنت بطريقة واضحة وتثبت أمام كل رسالة٠

٣/ ٤/ ٢/ ٨ قد يتأثر الأسمنت بعملية التخزين لذلك يوصى بإعادة الاختبارات المنصوص عليها بالمواصفات القياسية المصرية الخاصة بالأسمنت طبقاً لنوعه بعد مرور ستة أسابيع من تاريخ التعبئة وذلك بمعرفة الحائز.

٤- المعايير الوصفية

٤/ ١ يتكون الكيس من عدد من الطبقات (الطيات) من ورق الكرافت المطابق للمواصفات القياسية المصرية رقم ٧٢٦ مرتبه تباعاً بحيث يكون شكل الكيس فى النهاية منتظماً ويكون عدد الطبقات (الطيات) مرتبطاً بوزن المتر المربع للورق المستخدم كما هو موضح فى الجدول رقم (١) ٠

:
فى حالة التصدير يكون عدد الطبقات (الطيات) مطابقاً لشروط التعاقد

الجدول رقم (١)

الوزن جم /م^{٢}	عدد الطبقات (حد أدنى)
٧٠	٣
٨٠	٣
٩٠	٢

٤/ ٢ المقاسات والأبعاد

٤/ ٢/ ١ يوضح شكل رقم (١) رسم توضيحى للكيس ٠

٤/ ٢/ ٢ يسمح بتجاوز فى الأبعاد مقدارة ±٥مم ٠

:
الأبعاد الآتية هى الأكثر استعمالاً وشيوعاً
الطول ٦٠ – ٧٠ سم
العرض ٤٩,٥ – ٥٠ سم
الارتفاع ٨,٥ – ٩سم

٤/ ٢/ ٣ نوع فتحة الكيس للتعبئة : صمام ذاتى الغلق بعرض قاع الكيس ٠

٤/ ٢/ ٤ تفريغ الهواء: يفرغ الهواء بطريقة الثقوب بالوجه او بأى طريقة حديثة أخرى.

٤/ ٣ طريقة التخلص من العبوة الفارغة المستعملة

يمكن التخلص من العبوة على إحدى الصور الآتية :

٤/ ٣/ ١ تستعمل فى تعبئة بودرة البياض أو كسر الرخام إذا كانت نسبة التلف بها ضئيلة

٤/ ٣/ ٢ يمكن إعادة تصنيعها بواسطة شركات تصنيع الورق المحلية لأغراض أخرى كورق معاد تصنيعه بعد تنظيفها من أتربة الأسمنت .

٤/ ٤ اشتراطات خاصة بتغليف الأسمنت المستورد

يغلف من ٢٠ – ٤٠ شكارة أسمنت بغلاف من البلاستيك معالج ضد أشعة الشمس طبقاً لمواصفات الجمعية الأمريكية للاختبار والمواد ASTM (رقم G53-88) بسمك مناسب يحميه من التمزق ويحمل على بالتات خشبية .

٥- البيانات المدونة

يطبع على العبوة البيانات التالية : -

٥/ ١ نوع الأسمنت المعبأ – وزنه بالكجم بتجاوز ± ٢٪ - علامته التجارية المسجلة ٠

٥/ ٢ أسم الشركة أو علامتها التجارية المميزة أو الرقم الكودى للأسمنت المحلى وبلد المنشأ وأسم الشركة المستوردة وعلامتها التجارية للأسمنت المستورد ٠

٥/ ٣ عدد طبقات (طيات) الورق ٠

٥/ ٤ رقم المواصفة المصرية المنتج على أساسها الأسمنت ٠

٥/ ٥ تاريخ تعبئة الأسمنت (بالأسبوع والشهر والسنة) ٠

٥/ ٦ يوصى بإعادة الإختبارات بعد مرور ستة أسابيع من التعبئة ٠

٥/ ٧ الالتزام بالتحذيرات الواردة فى مواصفات المنتج المعبأ .

٦- طرق الاختبار

مقاومة الإسقاط

يعبأ الكيس بالأسمنت بوزن ٥٠ كجم تحت نفس ظروف التعبئة المتبعة ويجرى إسقاط الكيس من ارتفاع ١,٣٥ متر على سطح خرسانى مسطح نظيف على كل من القاعدة والفوهة والجانب والبطن ٠

٧- المصطلحات الفنية

أبعاد .... dimensions

أكياس ورقية .... paper sacks

تعبئة .... packaging

٨- المراجع

المواصفات الدولية رقم ١٩٨٤/١-٦٥٩١ ISO 6591-1/1984

Packaging - sacks - description and method of measurement-

part 1: Empty paper sacks

المواصفات القياسية المصرية رقم ٧٢٦ الخاصة بورق الكرافت

الجهات التى اشتركت فى وضع المواصفات

قام بإعداد هذه المواصفة اللجنة الفنية رقم (٢/ ١٧) والخاصة بالتعبئة والتغليف والتى يضم تشكيلها الجهات التالية :

- الهيئة المصرية العامة للمواصفات والجودة
- المركز القومى للبحوث
- مركز البحوث الزراعية
- شركة تصنيع الورق (فرتا)
- شركة الورق للشرق الأوسط (سيمو)
- شركة أسمنت طره
- شركة أسمنت حلوان
- الشركة القابضة للتعدين والحراريات
- مصلحة الكيمياء
- مصلحة الرقابة الصناعية
- الشركة القابضة للصناعات الكيميائية
- شركة النصر العامة للمقاولات (حسن محمد علام)
- شركة أسيوط للأسمنت
- شركة السويس للأسمنت
- الشركة القومية للأسمنت
- شركة العامرية للأسمنت
- شركة بنى سويف للأسمنت

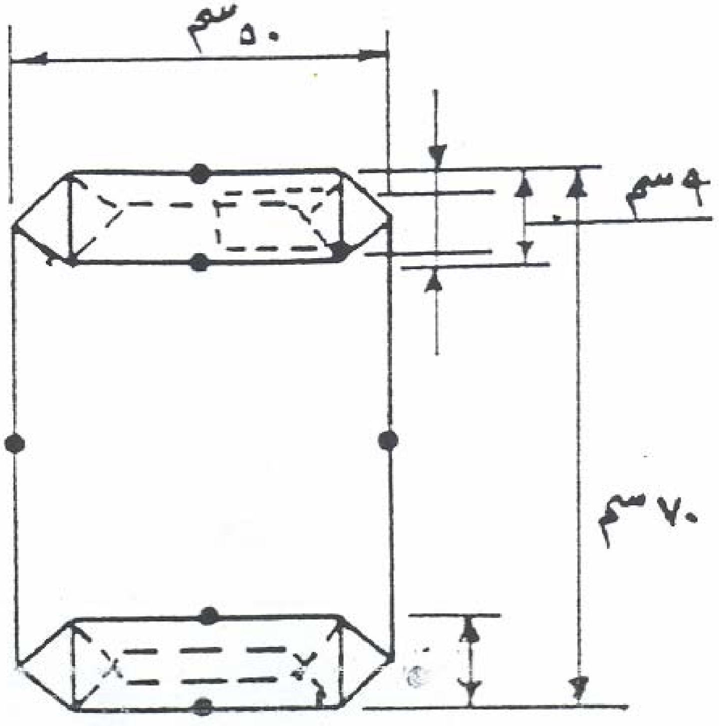

الشكل (١)

رسم توضيحى للكيس

«الهيئة المصرية العامة للمواصفات والجودة»

١- أنشئت الهيئة المصرية العامة للتوحيد القياسى عام ١٩٥٧ بالقرار الجمهورى رقم ٢٩ لسنة ١٩٥٧ الذى نص على اعتبارها المرجع القومى المعتمد للشئون التوحيد القياسى ونص القانون رقم ٢ لسنة ١٩٥٧ على أن المواصفة لا تعتبر قياسية إلا بعد اعتمادها من الهيئة.

٢- فى عام ١٩٧٩ صدر القرار الجمهورى رقم ٣٩٢ لسنة ١٩٧٩ الذى قرر ضم مركز ضبط الجودة إلى الهيئة، وإعادة تسميتها بالهيئة المصرية العامة للتوحيد القياسى وجودة الإنتاج، وفقاً لهذا القرار فإن الهيئة تختص بالآتى :

- إعداد وإصدار المواصفات القياسية للخامات والمنتجات والخامات والأجهزة ونظم الإدارة والتوثيق والمعلومات ومتطلبات الأمن والسلامة وفترات العلاجية وأجهزة القياس.
- التفتيش الفنى والاختبار والرقابة وسحب العينات وإصدار شهادات المطابقة للمواصفات المعتمدة وشهادات المعايرة لأجهزة القياس.
- الترخيص بمنح علامة الجودة للمنتجات الصناعية وعلامات وشهادات الجودة والمطابقة المنتجات للمواصفات القياسية.
- تقديم المشورة الفنية وخدمات التدريب فى مجالات المواصفات والجودة القياس والمعايرة والاختبار والمعلومات لجميع الأطراف المعنية.
- تمثيل مصر فى أنشطة المنظمات الدولية والإقليمية العامة فى مجالات المواصفات والجودة والاختبار والمعايرة.

تقوم الهيئة بتنفيذ متطلبات واشتراطات اتفاقية العوائق الفنية على التجارة لمنظمة التجارة العالمية حيث أن الهيئة هى نقطة الاستعلام المصرية للإمداد بالمعلومات والوثائق فى مجال المواصفات وتقييم المطابقة.

٣- يدير الهيئة مجلس إدارة برئاسة وكيل أول الوزارة رئيس الهيئة، ويضم المجلس فى عضوية ممثلين عن مختلف الجهات المعنية للتوحيد القياسى وجودة الإنتاج والاختبار والمعايرة فى مصر بالإضافة إلى عدد من الأكاديميين والعلميين والخبراء والقانونيين ورجال الإعلام.

٤- يتم إعداد المواصفات القياسية من خلال لجان فنية يربو عددها على مائة لجنة يشارك فيها خبراء طبقاً للمعايير الدولية ومتخصصون من جميع الجهات المعنية ويقوم بالأمانة الفنية لها أعضاء من العاملين بالهيئة.

٥- يتم توزيع مشاريع المواصفات على قاعدة عريضة من الجهات المعنية والبلاد العربية لإبداء الملاحظات خلال فترة ستين يوماً كما تعرض هذه المشاريع على لجنة الصياغة ولجان عامة للمراجعة قبل العرض على مجلس الإدارة.

٦- تتبع الهيئة نظام الترخيص للمصانع باستخدام علامات الجودة على السلع والمنتجات المطابقة للمواصفات المصرية وذلك حماية المستهلكين وخدمة للصانعين لرفع جودة منتجاتهم. ويوجد بالهيئة مجموعة كبيرة من المعامل الحديثة لاختبار المنتجات الكيمائية ومواد البناء والتشييد والمنتجات الهندسية والغذائية ومنتجات الغزل والنسيج بالإضافة إلى معامل للقياس والمعايرة الميكانيكية والكهربائية والفيزيائية.

٧- يتوفر بالهيئة وحدة لحماية المستهلك لتتلقى شكواهم وتعمل على حلها وقد لاقت أعمال الوحدة نجاحاً كبيراً.

٨- يتوفر بالهيئة المكتبة الوحيدة فى مصر المتخصصة فى المواصفات القياسية تحتوى على أكثر من ١٣٠ ألف مواصفة دولية وأجنبية وإقليمية وعربية ومصرية.

EGYPTIAN STANDARDS

ES

ES: 2253/ 2008

PAPER SACKS FOR CEMENT PACKAGING

ICS :55.020

Arab Republic of Egypt
Egyptian Organization for Standardization and Quality